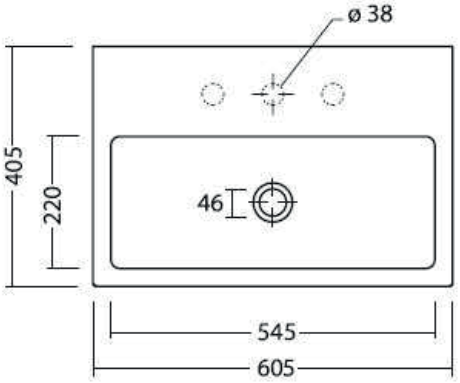

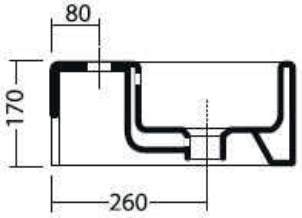

Rubinetteria
monoforo o a parete.
Installazione sospesa
o ad appoggio